ROZWINIĘCIE OGRODZENIA OBSZAR POLA GRY OD WIDOWNI

ROZWINIĘCIE OGRODZENIA ---- A-B-C-D-E

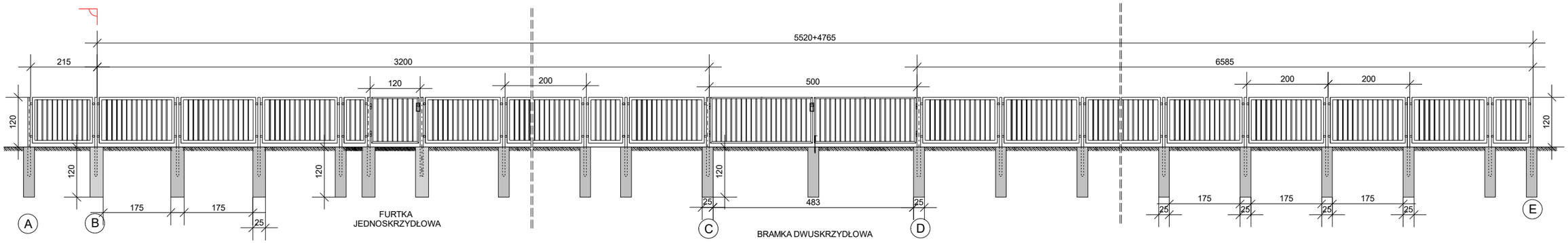

ROZWINIĘCIE OGRODZENIA ---- E-F

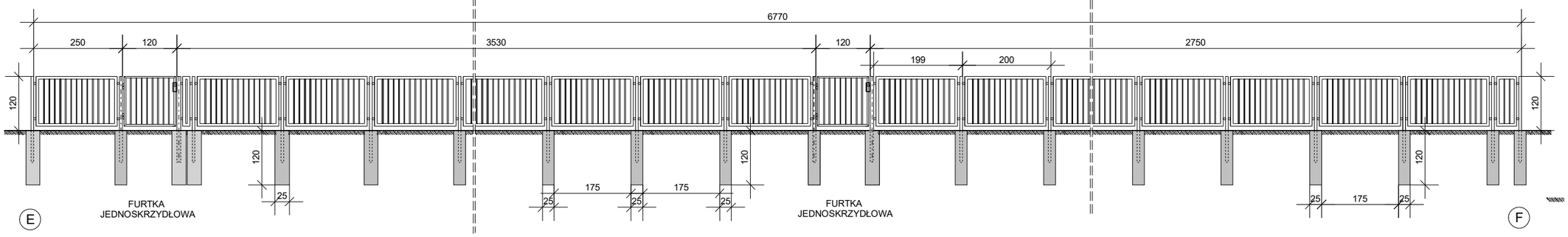

ROZWINIĘCIE OGRODZENIA ---- F-G-H-I-J-K-L

Istniejące ogrodzenie obszaru pola gry wykonane jest z rur stalowych o połączeniach spawanych.
Zestawienie materiałów:
- rura stalowa fi 88,9x3.5 mm - słupki,
- rura stalowa fi 60,3x2.5 mm - pochwyt,
- rura stalowa fi 48.3x2.0 mm - przęsło,
- rura stalowa fi 25.0x1.5 mm - wypełnienie przęsła.

OGÓLNY WIDOK OGRODZENIA WYDZIELAJĄCEGO OBSZAR POLA GRY o wys. 120 cm

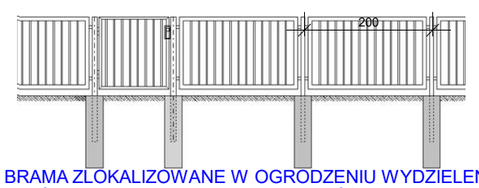

Wszystkie profile (rury) stalowe ogrodzenia będą zabezpieczone do kategorii korozyjnej środowiska C4 - I wg PN-EN-ISO 12944-2 oraz na długi okres trwałości (powyżej 15 lat).
Należy zastosować zestaw malarski zgodny z normą PN-EN-ISO 12944-5 tab. 4, Aprobatami Technicznymi IBDIM nr AT/2007-03-0123 oraz AT/2007-03-0125 np. oparty na farbach epoksydowych i poliuretanowych:
- warstwa gruntowa gr. 80 µm
- warstwa pośredniagr. 120 µm
- warstwa nawierzchniowagr. 40 µm
Minimalna grubość powłoki malarskiej winna wynosić 240 mikronów.
Projektowane słup ogrodzenia, bram, furtek należy zakotwić w stopach fundamentowych z betonu C16/20 o średnicy 25 cm i głębokości min. 1,20 m.

FURTKI I BRAMA ZLOKALIZOWANE W OGRODZENIU WYDZIELENIA OBSZARU GRY OD KIBICÓW
MAJĄ ZOSTAĆ POMALOWANE NA KOLOR WYRÓŻNIAJĄCY SIĘ OD OGRODZENIA - KOLORYSTYKA MA ZOSTAĆ UZGODNIONA Z UŻYTKOWNIKIEM OBIEKTU

Inwestor: GMINA ISTEBNA , 43-470 ISTEBNA 1000

Nazwa projektu: Przebudowa części infrastruktury sportowej w zakresie montażu trybun, wymiany wygrodzenia obszaru gry i piłkochwytu przy boisku na Zaolziu - Istebna, działka nr 6787

Faza:projekt

Tytuł: Ogrodzenie wydzielenia pola gry

Data: 12.12.2022

Projektował: inż. Marek Filipczak
Opracował: inż. Marek Węglorz
Sprawdził:

Skala: 1:100
J. miary: cm
Nr rys: 4